A
1

A
2

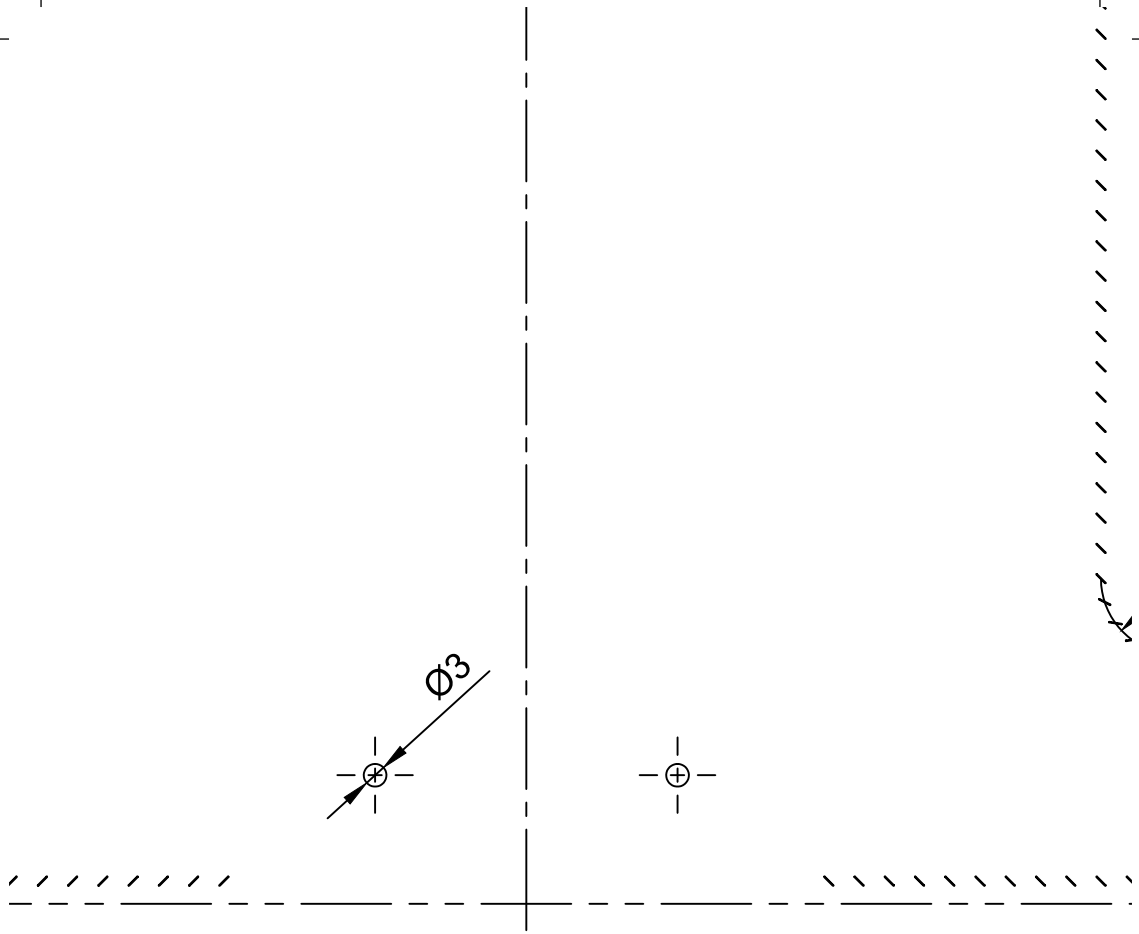

A
3

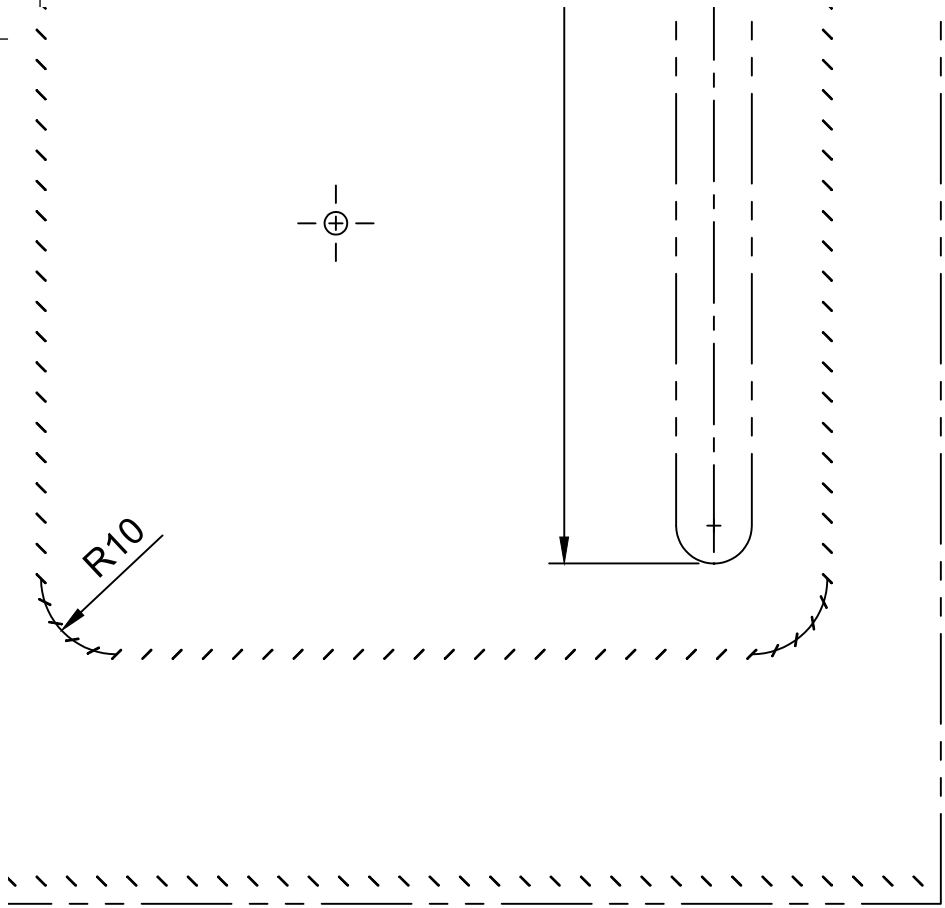

B
1

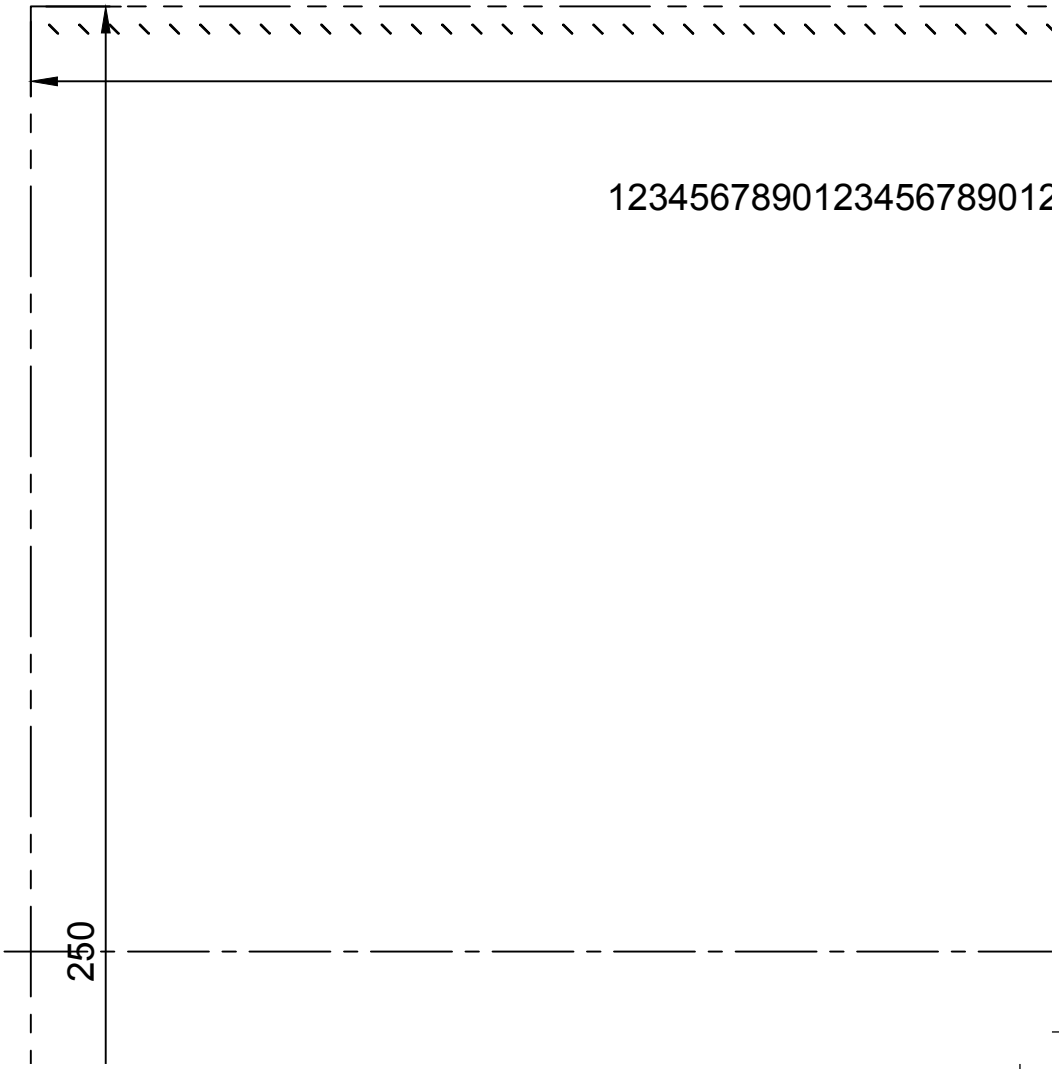

390

901234567890123456789012345678901234567890123456789012345678901234

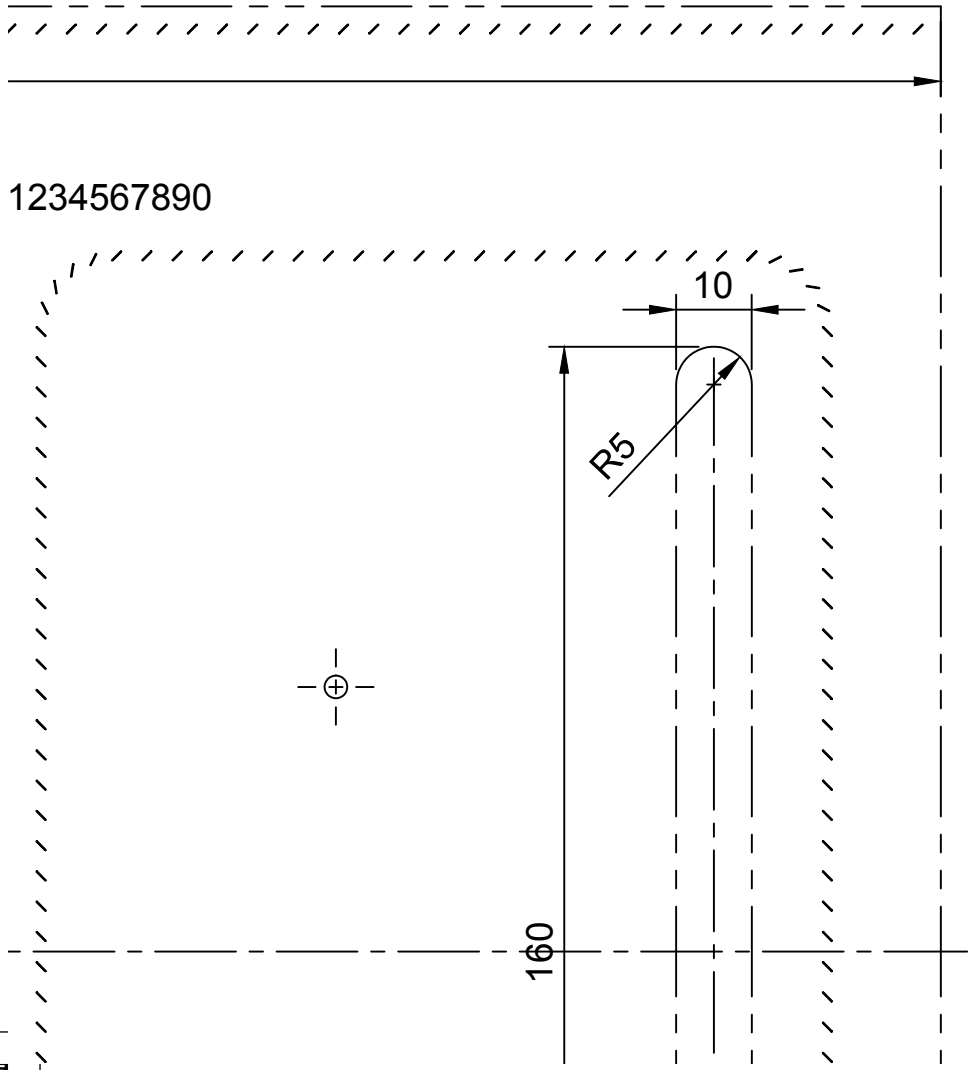
1234567890
10
R5
160